Монтажный шкаф для систем видеонаблюдения AXIS T98A19-VE

Прочный шкаф для размещения важных компонентов системы видеонаблюдения.

- Предназначен для камер AXIS P54.
- Простота установки.
- Вандалозащитная конструкция.
- Погодозащитное исполнение.

Монтажный шкаф AXIS T98A19-VE — это уникальный шкаф для установки на улице, специально предназначенный для сетевых камер Axis для наружного видеонаблюдения. Он защищает размещенный внутри блок питания и низковольтную аппаратуру от погодных воздействий и актов вандализма.

AXIS T98A19-VE входит в серию шкафов, защищающих оборудование систем видеонаблюдения в случае актов вандализма и несанкционированных действий. Эти шкафы имеют погодозащитное исполнение, препятствующее проникновению пыли, воды и образованию льда внутри шкафа, а также защищающее от воздействия уличной температуры. Такой шкаф можно назвать системным решением, разработанным для обеспечения электробезопасности и простоты установки, что сэкономит вам время и деньги при монтаже оборудования на объекте.

В монтажном шкафу AXIS T98A19-VE можно разместить целый ряд принадлежностей — например инжектор, блок питания и медиаконвертер, которые используются для установки сетевой камеры.

Видеокамеру Axis можно установить на дверь шкафа, в которой уже просверлены отверстия, предназначенные для монтажа сетевых камер AXIS P54. Все шкафы данной серии имеют монтажное основание, упрощающее процесс установки и защищающее кабели.

Шкафы серии AXIS T98A-VE идеально подходят для систем видеонаблюдения в городе и на стратегически важных объектах инфраструктуры, где требуется прочность, водонепроницаемость и защита от вандалов.

63454/RU/M1.2/032015

Технические характеристики - Монтажный шкаф для систем видеонаблюдения AXIS T98A19-VE

Модели	Монтажный шкаф для систем видеонаблюдения AXIS T98A19-VE

Общие характеристики

Поддерживаемые камеры	Серия AXIS P54
Материал корпуса	Кожух из поликарбоната и монтажное основание из нержавеющий стали, соответствующие классам IP66 и NEMA 4X, с защитой от ударов по классу IK10 Цвет: белый NCS S 1002-B и нержавеющая сталь
Место установки	Для установки внутри и снаружи помещений
Условия эксплуатации	От -40°C до 75°C [a] Относительная влажность 10-100% (с образованием конденсата)
Соответствие стандартам	IEC/EN/UL 60950-1, IEC/EN/UL 60950-22, UL 50, UL 50E, IEC 60529 IP66, NEMA 250, тип 4X, IEC 60068-2-6 4M3, IEC 60068-2-27 4M3, IEC/EN 62262 IK10
Масса	3,5 кг
Принадлежности в комплекте поставки	Руководство по установке, предварительно смонтированные кабельные сальники и DIN-рейка, кабельные зажимы, кабельные стяжки, крышка силового отсека, крепежный кронштейн для устройства, дополнительные винты для монтажа камеры
Гарантия	3-летняя гарантия Axis, см. *www.axis.com/warranty*

a. *Рабочий диапазон температур может зависеть от используемой камеры и принадлежностей.*

Подробнее см. на веб-сайте www.axis.com

Размеры

1. С дверцей

2. Без дверцы

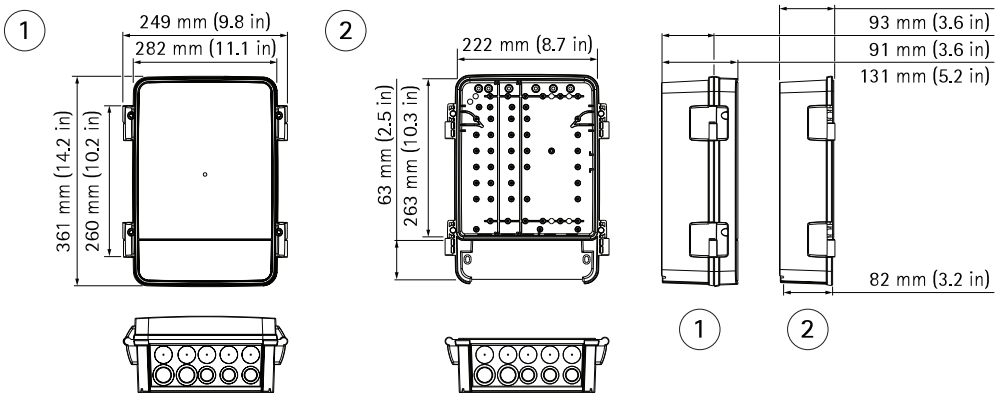

Принадлежности для шкафа

1. AXIS T98A Солнцезащитный козырек

2. AXIS T95A67

3. AXIS T95A64

4. Крепление Clip A для инжекторов AXIS на DIN-рейку

5. Дверной датчик AXIS (исполнение A)

6. Запирающее устройство шкафа AXIS (исполнение A)

7. Комплекты защиты от перенапряжения AXIS

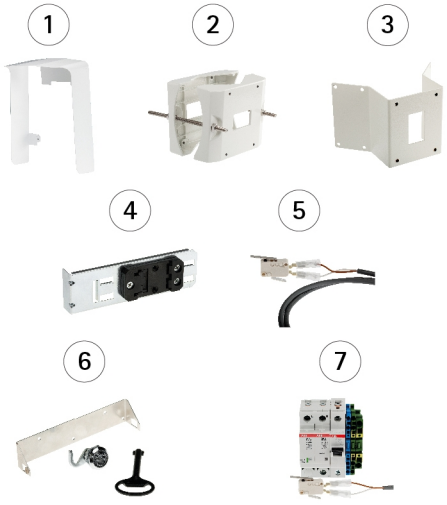

Принадлежности для видеокамер

1. AXIS T8604/T8605

2. Блок питания DIN CP-D 12/2,1 25 Вт

3. AXIS T8008 PS12

4. AXIS T81B22

5. Кабель ввода-вывода, передачи звука и подачи питания

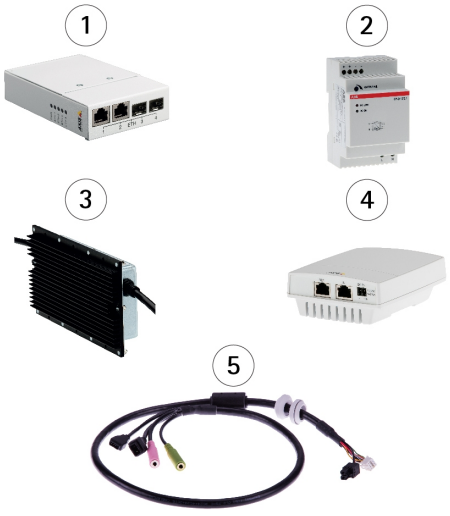

©2015 Axis Communications AB. AXIS COMMUNICATIONS, AXIS, ETRAX, ARTPEC и VAPIX являются зарегистрированными торговыми марками или заявками на регистрацию торговой марки Axis AB в различных ведомствах. Все другие названия компаний и продуктов являются торговыми марками или зарегистрированными торговыми марками соответствующих компаний. Axis оставляет за собой право вносить изменения в спецификации без предварительного уведомления.